xelectrix POWER

BASIC SPLIT ECO & HA

Datenblatt

ENERGY. ANYTIME. ANYWHERE.

DEUTSCH

BASIC SPLIT SERIE - TECHNISCHE DATEN

XPB-B		B11-ECO	B35-ECO	B35-HA	B80-HA
Betrieb	Aufstellung	Innenaufstellung			
	Heben	Schaltschrank: Gabelstapler bzw. Ringmuttern, nur vertikales Heben. Akku-Racks: Gabelstapler und Positionierungsgriffe			
	Umgebungstemperatur	min. +10 °C, max. +30 °C			
	Luftfeuchtigkeit	max. 90 %, nicht kondensierend			
	Seehöhe	max. 4000 m (mit einer Leistungsreduktion ab 2000 m)			
	IP-Schutzart	System: IP 20 Akku-Paket: IP 68 (bei verbundenen Steckern)			
AC Anschluss	Inverterleistung	11 kVA (11 kW @ cos phi = 1)	35 kVA (35 kW @ cos phi = 1)	35 kVA (35 kW @ cos phi = 1)	80 kVA (80 kW @ cos phi = 1)
	Transformator	Galvanischer Trenntransformator DZn0			
	Netztrennfunktion	integriert			
	Netzform	TN-S (TN-C) optional: IT			
	Netzfrequenz	50 Hz (45-55 Hz)			
	Nennspannung	230 V P-N / 400 V P-P; 3P+N+PE			
	AC Anschluss	63 A	115 A (AC3) / 125 A (AC1)	630 A (AC3) / 800 A (AC1)	
		Begrenzt durch die jeweilige Anschlussart | Absicherung kundenseitig			
	Diesel Generator	3-phasig frequenzstabil bis 63 kVA	3-phasig frequenzstabil bis 110 kVA (AC1)	3-phasig frequenzstabil bis 550 kVA (AC1)	
	Automatischer Umschalter (ATS)	Optional: externer automatischer Umschalter Netz/Generator oder Bypass-Schaltung			
	Anschlussart	Festanschluss mit Reihenklemmen (50 mm^2 Kabel)		Festanschluss mit Lochkabelschuh (M12)	
	Potenzialerdung / Erdung	Gemäß lokaler Anforderungen durch Erdungsanschlusspunkte und durch Eingangsanschluss			
Speicher	Zellenchemie	Lithium-Eisenphosphat ($LiFePO_4$ / LFP)			
	Zellensicherheit	Überstrom-, Übertemperatur-, Überdruck-, Überspannungsschutz, interne Zellsicherung (irreversibel)			
	Brandschutz	Thermisch auslösendes Löschsystem (N_2 / CO_2) in jedem Akku-Paket			
	Brutto-Speicherkapazität (bei 100 % DoD)	47 kWh	47-188 kWh	94-188 kWh	94-282 kWh
	Netto-Speicherkapazität (bei 85 % DoD)	40 kWh	40-160 kWh	80-160 kWh	80-240 kWh
	Batteriespannung	Nominal 652 V DC, Bereich: 585 bis 744 V DC			
	Management	xelectrix Power BMS (aktives Batterie-Management-System)			
	Lagerbedingungen	Bis zu 12 Monate bei einer Temperatur von +5 °C bis +35 °C mit einem minimalen Start-SoC von 90 %			
Kommunikation	Internet	Standard: RJ45-Buchse / Option: LTE-Modem			
	Bedienung	Integrated Control Board mit Touch Display			
	External EMS	Optional: via Modbus/TCP Interface			
	Nulleinspeisung	Über Kommunikationsprotokolle durch externe EMS oder Smart Meter			
	Monitoring	xPMon - Überwachung und Konfiguration			
	Signalkontakte	2 potentialfreie Relais-Ausgänge, 6 GPO-Ausgänge, jeweils konfigurierbar			
Garantie		10 Jahre Kapazitätsgarantie auf 70 % siehe **www.xelectrix-power.com/garantie**			
Normen		TOR Erzeuger Typ A:2019-12, OVE R25:2020-03, VDE-AR-N 4105:2018-11, DIN VDE V 0124-100:2020-06, VSE NA/EEA-NE7 – CH 2020 Type A2, EN 50549-1:2019, SS-EN 50549-1:2019, Niederspannungsrichtlinie 2014/35/EU, EMV-Richtlinie 2014/30/EU, EN 61800-2, EN 61800-3, EN 61800-5-1, EN61800-5-2, UN38.3, IEC 62619, IEC 63056			

Für zusätzliche Optionen und Konfigurationen kontaktieren Sie bitte xelectrix Power oder unseren regionalen Partner: **info@xelectrix-power.com**

BASIC ECO - ABMESSUNGEN UND GEWICHTE

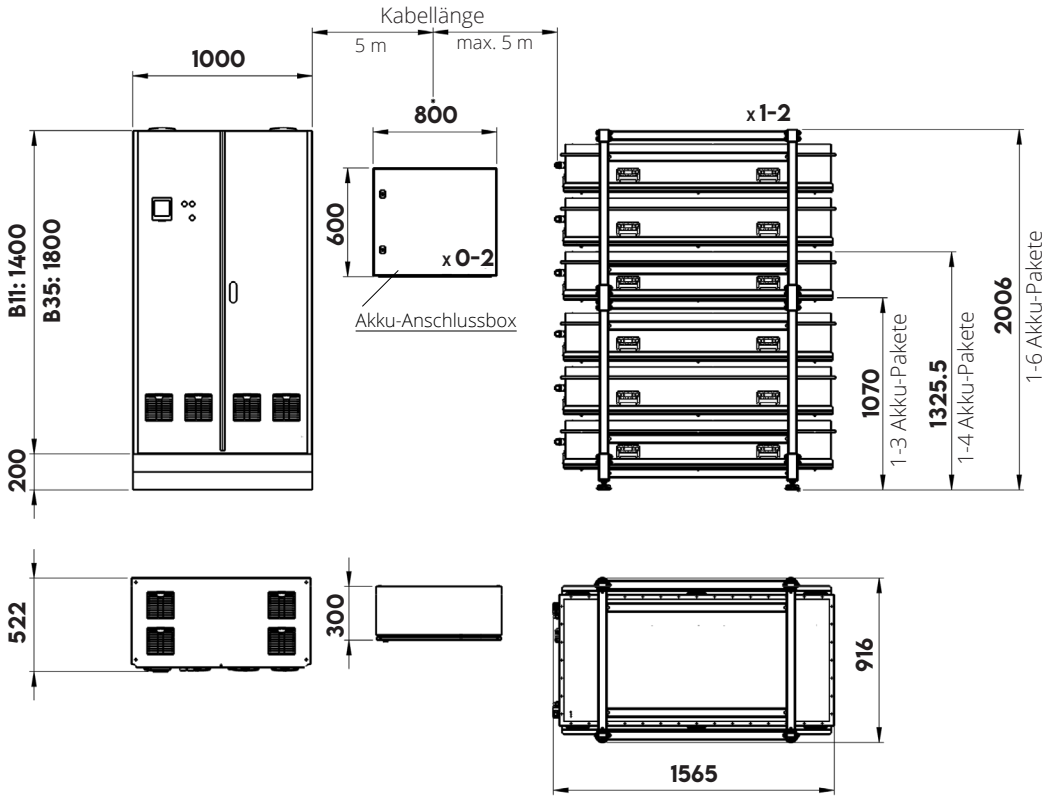

GEWICHT	B11-ECO	B35-ECO
Schaltschrank	305 kg	550 kg
per Akku-Anschlussbox	90 kg	90 kg
Akku-Racks 3 Fächer 6 Fächer	160 kg -	160 kg 250 kg
+ per 20 kWh Akku-Paket	-	280 kg

BASIC HA - ABMESSUNGEN UND GEWICHTE

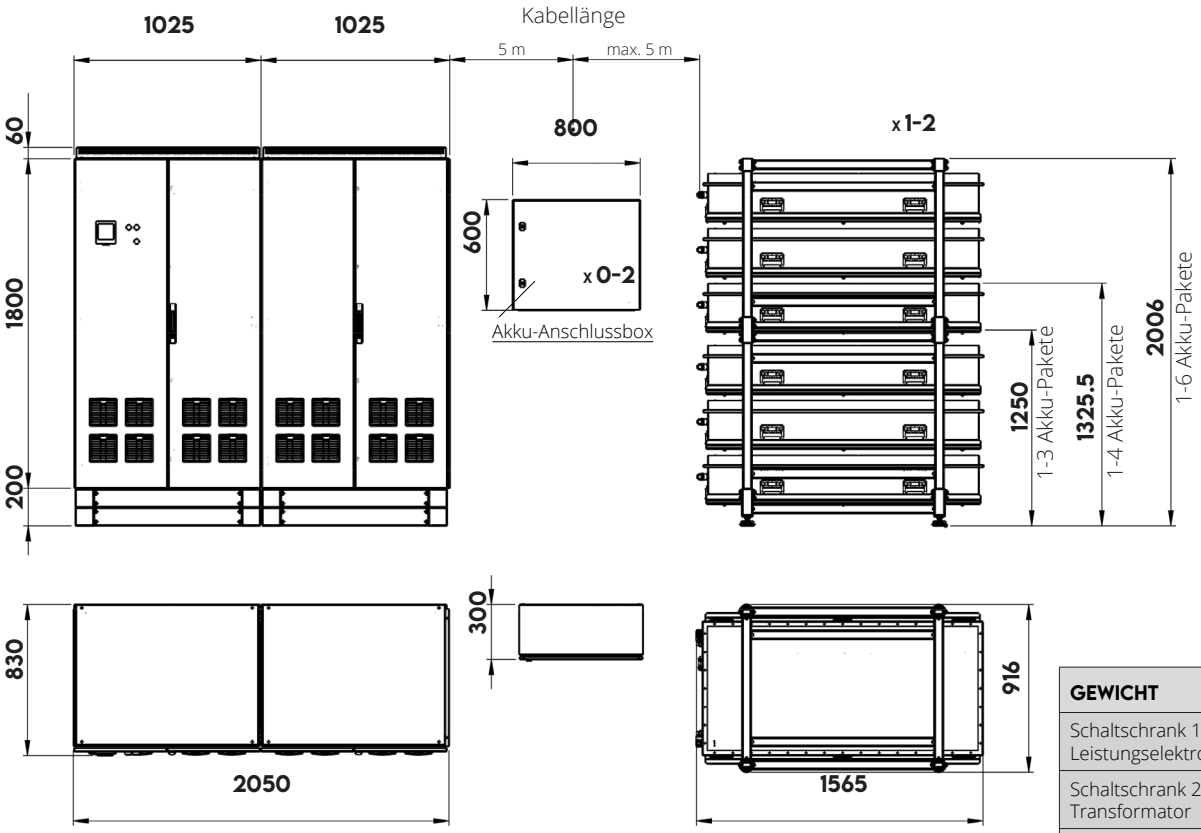

GEWICHT	B35-HA	B80-HA
Schaltschrank 1: Leistungselektronik	550 kg	550kg
Schaltschrank 2: Transformator	670 kg	1100 kg
per Akku-Anschlussbox	90 kg	90 kg
Akku-Racks 3 Fächer 6 Fächer	160 kg 250 kg	160 kg 250 kg
+ per 20 kWh Akku-Paket	280 kg	280 kg

v. 2024.01

Text und Abbildungen entsprechen dem technischen Stand bei Drucklegung. Änderungen vorbehalten. Alle Angaben sind trotz sorgfältiger Bearbeitung ohne Gewähr – Haftung ausgeschlossen. © 2023 xelectrix Power GmbH. Alle Rechte vorbehalten.

PARALLEL PLATFORM TECHNOLOGY
Die Fähigkeit der Power Box mit unterschiedlichen Energiequellen kombiniert zu werden und deren Leistung zu überlagern.

HEALTH STATUS MONITORING
Sichergestellte effiziente Systemfunktion zu jeder Zeit.

BACKUP POWER
Inselsystem & Netzersatzanlage (NEA) für hohe Leistungen bis zu 150 kW.

BATTERY EXPANSION
Erweiterbare Speicherkapazität für Ihre Anforderungen.

HIGH AMPS
Höchster Durchschaltleistung der Branche mit bis zu 630 A Eingang und 950 A Ausgang.

SICHERHEIT
Höchste Sicherheitsstandards auf Zell-, Modul- und Anlagen-Ebene.

SPEED
Regelenergieanwendung: hohe Reaktionszeit (< 500 ms bis volle Last).

GENERATOR HYBRIDIZIERUNG
Optimierung von Kraftstoff-verbrauch und Laufzeit.

Entwickler und Produzent
xelectrix Power GmbH
Pem-Str. 2, 4310 Mauthausen
Austria
Tel. +43 7238 31515
info@xelectrix-power.com
www.xelectrix-power.com